RPM SUL

Soluções em Manutenção Preditiva

Acelerômetro Industrial

(Intrinseco)

Segurança

INMETRO OCP 0034

Ficha Técnica

RPM SUL
Soluções em Manutenção Preditiva

ESPECIFICAÇÕES

Código: RPM-SRXXX-X;
Sensibilidade (± 10%): X00 mV/g;
Resp. de Freq. Topo (± 3dB): 0,5 – 15.000 Hz;
Resp. de Freq. Lateral (± 3dB): 0,7 – 15.000 Hz;
Resp. de Freq. (± 5%): 2,0 – 10.000 Hz;
Amplitude Máxima: ± X0 g, pico;
Faixa de Temperatura: 3 – 121 ºC.

ELÉTRICAS

Tempo de estabilização: <2,5 segundos;
Fonte de Tensão: 18 – 30 VDC;
Corrente de excitação cte: 2 – 10 mA;
Impedância de saída: <100 ohm;
Bias da tensão de saída: 10 – 14 VDC;
Isolamento: > 10^8 ohm.

FÍSICO

Elemento Sensitivo: PZT Cerâmica;
Módulo: Compressão;
Massa: 170 Gramas;
Material: Aço inoxidável;
Montagem: 1/4 – 28UNF;
Conector: XXXXX;
Frequência de Ressonância: 18.000 Hz;
Torque de Montagem: 8,0 Nm;
Certificado de Calibração: Incluído.

CONDIÇÕES AMBIENTAIS

Temperatura Máxima: -40 a 130 ºC;
Máx. Proteção Contra Choque: 5.000 g, pico;
Vedação 110I: IP67 / 68.

"XXX" > Verificar informações de pedidos.

Dimensões em mm:

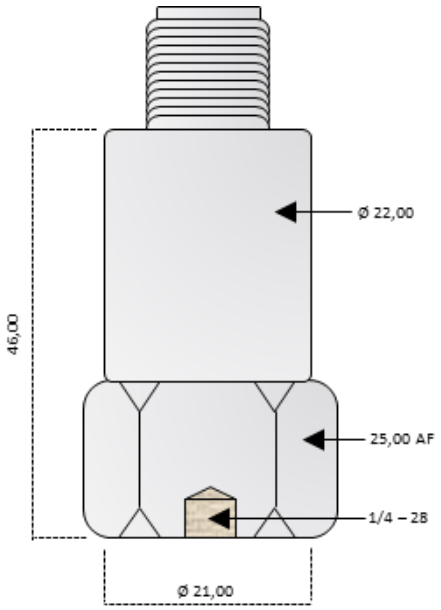

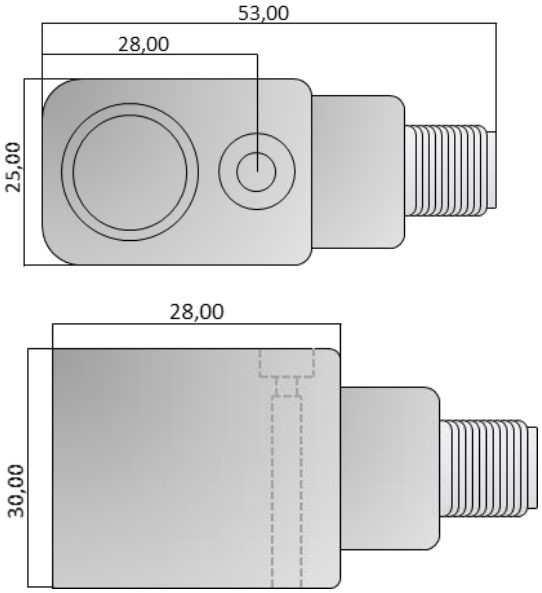

Pedidos

RPM SUL
Soluções em Manutenção Preditiva

Os códigos de pedido seguem a especificação abaixo:

[Prefixo] [Série] [Sensibilidade] [Tipo] [Fixação] [Conexão] **[Metragem]**
[RPM] [SR] [1] [1] [0] [A] [*] = RPM-SR110A

Série
- **SI** : Sensor Intrinseco.

Sensibilidade
- **0** : 10 mV/g; ± 80g, pico.
- **1** : 100 mV/g; ± 80g, pico.
- **5** : 500 mV/g; ± 10g, pico.

Tipo
- **1** : Topo.
- **2** : Lateral.

Metragem
- **5** : 5m (padrão).
- **10** : 10m.
- **X** : Xm.

Fixação
- **0** : ¼” -28 UNF Fêmea.
- **1** : ¼” -28 UNF Macho.
- **5** : M5 Macho.
- **6** : M6 Macho.
- **8** : M8 Macho.

Conexão
- **A** : Militar 2 Pinos.
- **B** : Militar 3 Pinos.
- **C** : M12.
- **D** : BNC.
- **E** : TNC.
- **P** : Poliuretano.
- **I** : Trançado Aço Inox 2 Núcleos.
- **S** : Silicone.

Exemplos:

RPM-SI110
Acelerômetro industrial com saída axial, 100mV/g dinâmica de 80g, temperatura de trabalho -40 a 130°C, faixa de aplicação de 0,6Hz a 15kHz com configuração de fixação ¼” -28 UNF Fêmea.

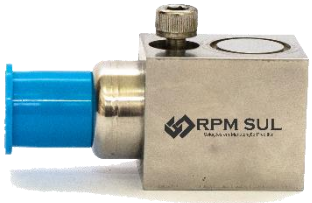

RPM-SI521
Acelerômetro industrial com saída radial, 500mV/g dinâmica de 10g, temperatura de trabalho -40 a 130°C, faixa de aplicação de 0,6Hz a 15kHz com configuração de fixação ¼” -28 UNF Fêmea.